Fiche technique

Caractéristiques du produit

Friteuse électrique double 0,38 kW/l, 8+8 l TOP 230 V / 1N		
Modèle	**Code SAP**	00000911
FE 77	**Groupe d'articles**	Friteuses et chauffe-frites



- Volume de la cuve [L]: 8
- Vidange: Non
- Température maximale de l'appareil [° C]: 190
- Température minimale de l'appareil [° C]: 50
- Matériel: Inox
- Emplacement du chauffage: Intérieur
- Allumage: Électrique
- Nombre de paniers: 2
- Taille du panier [mm]: 210 x 235 x 100

Code SAP	00000911	**Puissance électrique [kW]**	6.000
Largeur nette [mm]	574	**Alimentation**	230 V / 1N - 50 Hz
Profondeur nette [mm]	450	**Volume de la cuve [L]**	8
Hauteur nette [mm]	311	**Nombre de paniers**	2
Poids net [kg]	15.50	**Taille du panier [mm]**	210 x 235 x 100

RM GASTRO, s.r.o.,
Třída Čs. armády 816,
391 81 Veselí nad Lužnicí 1, ID:49825062

Fiche technique

Dessin technique

Friteuse électrique double 0,38 kW/l, 8+8 l TOP 230 V / 1N		
Modèle	**Code SAP**	00000911
FE 77	**Groupe d'articles**	Friteuses et chauffe-frites

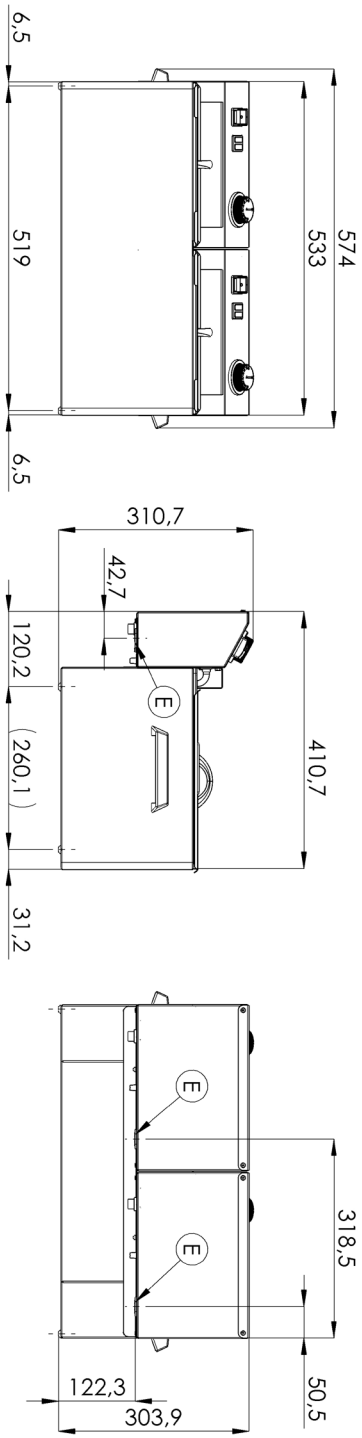

RM GASTRO, s.r.o.,
Třída Čs. armády 816,
391 81 Veselí nad Lužnicí 1, ID:49825062

Fiche technique

Avantages du produit

Friteuse électrique double 0,38 kW/l, 8+8 l TOP 230 V / 1N		
Modèle	**Code SAP**	00000911
FE 77	**Groupe d'articles**	Friteuses et chauffe-frites

1

Conception entièrement en acier inoxydable

Longue durée de vie
Durabilité du matériau en acier inoxydable AISI 34
Le matériau ne rouille pas

- Économies sur les interventions d'entretien
- Service facile et plus rapide

2

Indice de protection IPX4 pour les commandes

Système sans entretien
Résistant aux éclaboussures
Longue durée de vie

- Économies sur les interventions d'entretien
- Nettoyage facile de l'appareil

3

Zone froide effective

Empêche les résidus alimentaires de brûler
Pas de changement de goût de l'huile

- Durée de vie plus longue de l'huile
- Facile d'accès et d'entretien

4

Élément chauffant amovible

Durée de vie plus longue
Facile d'accès

- Boîtier électrique entièrement amovible avec élément chauffant pour faciliter le nettoyage de la cuve et les opérations d'entretien
- Facile d'accès même dans les angles et gain de temps

5

Récipient amovible

Récipient en acier inoxydable avec poignées

- Plus facile à nettoyer et à manipuler
- Possibilité de laver les récipients au lave-vaisselle

6

Manipulation

Portabilité facile

- Flexibilité dans la cuisine, possibilité d'utilisation pour les banquets.

7

Prévention de la combustion spontanée

Cheminée arrière plus haute

- Dissipation sécurisée de la chaleur et séparation et ventilation de l'huile de la friteuse

8

2 Thermostats

Thermostat de sécurité et de fonctionnement

- Sécurité de l'établissement
- Prévention de la combustion spontanée
- Prévention de la surcombustion de l'huile

RM GASTRO, s.r.o.,
Třída Čs. armády 816,
391 81 Veselí nad Lužnicí 1, ID:49825062

Fiche technique

Paramètres techniques

Friteuse électrique double 0,38 kW/l, 8+8 l TOP 230 V / 1N		
Modèle	**Code SAP**	00000911
FE 77	**Groupe d'articles**	Friteuses et chauffe-frites

1. **Code SAP:**
   00000911
2. **Largeur nette [mm]:**
   574
3. **Profondeur nette [mm]:**
   450
4. **Hauteur nette [mm]:**
   311
5. **Poids net [kg]:**
   15.50
6. **Largeur brute [mm]:**
   450
7. **Profondeur brute [mm]:**
   575
8. **Hauteur brute [mm]:**
   330
9. **Poids brut [kg]:**
   17.00
10. **Type d'appareil:**
    Appareil électrique
11. **Type de construction de l'appareil:**
    Équipements à poser
12. **Puissance électrique [kW]:**
    6.000
13. **Alimentation:**
    230 V / 1N - 50 Hz
14. **Allumage:**
    Électrique
15. **Indice de protection d'enveloppe:**
    IPX4
16. **Matériel:**
    Inox
17. **Indicateurs:**
    Voyants de marche et de préchauffement du four
18. **Matériau de la plaque supérieure:**
    AISI 304
19. **Épaisseur de la plaque supérieure [mm]:**
    0.80
20. **Équipement standard pour l'appareil:**
    couvercles, paniers
21. **Volume de la cuve [L]:**
    8
22. **Température maximale de l'appareil [° C]:**
    190
23. **Température minimale de l'appareil [° C]:**
    50
24. **Thermostat de sécurité jusqu'à X ° C:**
    235
25. **Pieds réglables:**
    Oui
26. **Matériel de l'élément chauffant:**
    AISI 304
27. **Nombre de paniers:**
    2
28. **Taille du panier [mm]:**
    210 x 235 x 100

RM GASTRO, s.r.o.,
Třída Čs. armády 816,
391 81 Veselí nad Lužnicí 1, ID:49825062

Fiche technique

Paramètres techniques

Friteuse électrique double 0,38 kW/l, 8+8 l TOP 230 V / 1N		
Modèle	**Code SAP**	00000911
FE 77	**Groupe d'articles**	Friteuses et chauffe-frites

29. Construction de l'élément chauffant:
Elément chauffant avec une grande surface pour prolonger sa durée de vie et chauffer uniformément l'huile

30. Vidange:
Non

31. Emplacement du chauffage:
Intérieur

32. Section des conducteurs CU [mm²]:
2,5

RM GASTRO, s.r.o.,
Třída Čs. armády 816,
391 81 Veselí nad Lužnicí 1, ID:49825062